平成20年度　佐賀県高等学校新人剣道大会　兼　第25回九州高等学校選抜剣道大会県予選会

平成20年10月25日26日　みやき町中原体育館

男　子　個　人　（1）

第1試合場

1	小笠原	白石
2	小柳	鹿島
3	吉谷	神埼
4	坂口	伊農
5	山口将	高志
6	吉岡	唐工
7	山田	佐商
8	田口	有工
9	光武	佐東
10	藤田	鳥栖
11	福光	東明
12	宮崎	唐商
13	木下	弘学
14	山本	三高
15	藤井	塩工
16	小野	龍谷
17	藤川	敬徳
18	鬼崎	佐北
19	永石	佐農
20	江頭	佐工
21	南里	北陵
22	田中	厳木
23	木村	小城
24	渡辺	清和
25	徳永	佐西
26	江里口	伊高
27	秋山	致遠
28	大園	鳥工
29	原口	多久
30	田久保	唐東
31	宮園	武雄
32	岩田	佐学

第3試合場

33	久野	鹿島
34	川内野	嬉野
35	佐保	致遠
36	高塚	小城
37	真鍋	東明
38	大田	佐西
39	中村	敬徳
40	平川	塩工
41	國武	鳥栖
42	牟田	佐学
43	吉田	武雄
44	木原	白石
45	豆田	三高
46	坂田	唐工
47	中野	有工
48	本村	鳥工
49	田中	唐東
50	松隈	高志
51	蔵戸	神埼
52	山北	佐工
53	野副	佐東
54	徳永	伊農
55	中尾	多久
56	山崎	佐農
57	古賀	佐北
58	津上	伊高
59	音成	北陵
60	白石	清和
61	吉田	厳木
62	一番ヶ瀬	佐商
63	牛草	弘学
64	松石	龍谷

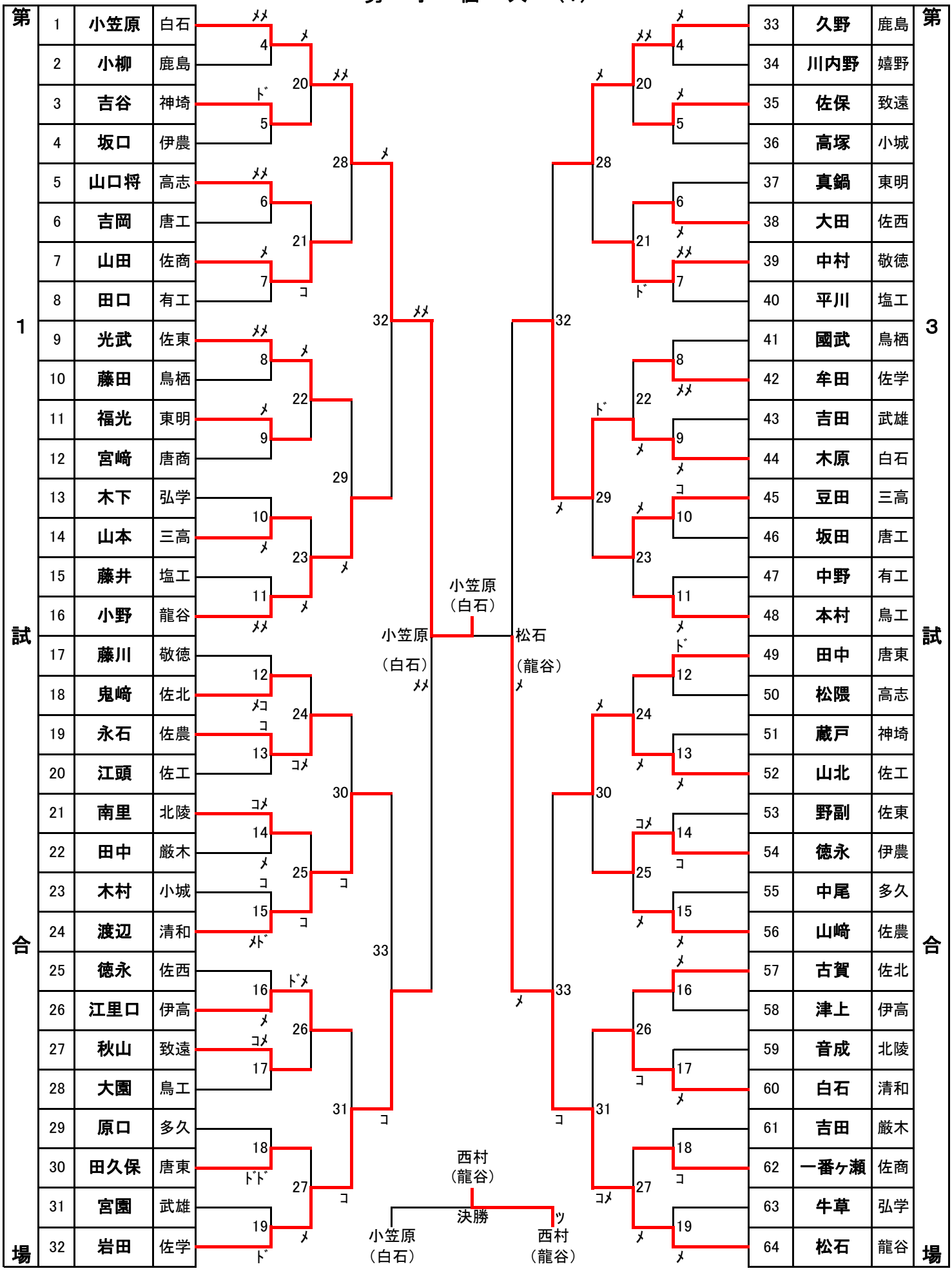

佐賀県高等学校体育連盟剣道専門部

平成20年度　佐賀県高等学校新人剣道大会　兼　第25回九州高等学校選抜剣道大会県予選会

平成20年10月25日26日　みやき町中原体育館

男　子　個　人　（2）

第5試合場

65	末藤	武雄
66	坂井	白石
67	飯野	佐北
68	河内	有工
69	坂本	厳木
70	加茂	唐商
71	前田	伊農
72	黒木	致遠
73	吉山	東明
74	一番ヶ瀬	鳥工
75	森	佐工
76	室中	多久
77	鈴木	清和
78	伊東	小城
79	陽向	唐東
80	宮崎	龍谷
81	市原	佐農
82	山口	鳥栖
83	坂本	佐西
84	松本	唐工
85	小森	佐学
86	国松	佐商
87	宮崎	青翔
88	伊藤	弘学
89	石戸	佐東
90	吉岡	神埼
91	中村	鹿島
92	山口弘	高志
93	今枝	敬徳
94	木寺	塩工
95	池田	北陵
96	中島	伊高
97	野田	三高

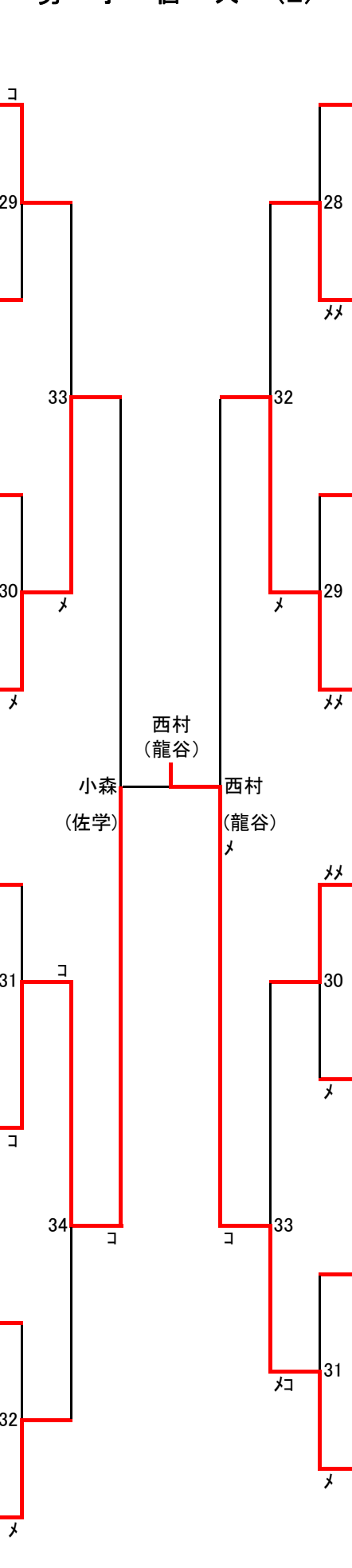

第6試合場

98	小森	白石
99	小野	佐農
100	香田	塩工
101	深川	小城
102	松村	佐工
103	松永	伊高
104	森	鳥工
105	池田	佐西
106	松永	弘学
107	野中	三高
108	岩橋	伊農
109	秀島	唐南
110	土橋	唐工
111	久間	東明
112	松尾	多久
113	佐藤	佐北
114	中島翔	敬徳
115	大久保	佐東
116	前田	鹿島
117	北村	北陵
118	守田	有工
119	野田	致遠
120	田中	清和
121	音成	厳木
122	小形	唐西
123	宮原	武雄
124	杉浦	鳥栖
125	川原	唐東
126	宝蔵寺	佐学
127	野口	神埼
128	原	佐商
129	西村	龍谷

佐賀県高等学校体育連盟剣道専門部