平成23年度

第46回佐賀県高等学校春季剣道大会

平成23年4月17日(日):高志館高等学校体育館

女子団体

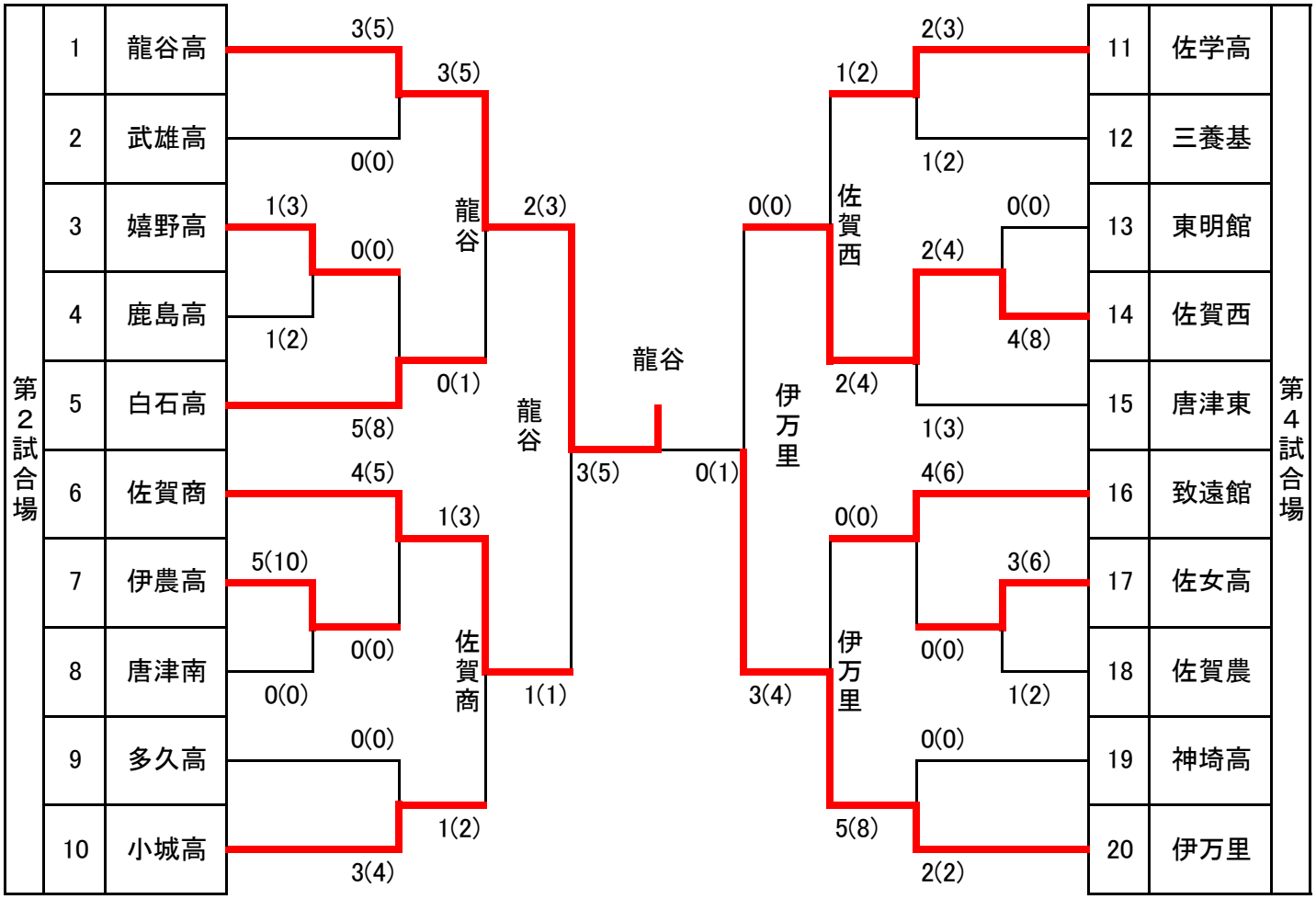

佐賀県高体連剣道専門部