平成25年度　佐賀県高等学校総合体育大会　剣道競技

平成25年5月31日（金）：諸富文化体育館

男子個人（1）

1	久田松	龍谷
2	本田	小城
3	坂本	佐東
4	井﨑	佐工
5	中尾	白石
6	原	武雄
7	古賀	三高
8	城島	佐農
9	江川	唐南
10	橋間	多久
11	林	高志
12	金山	神埼
13	諸石	有工
14	田中	佐西
15	江口	嬉野
16	樋口	伊高
17	牛草	唐西
18	稗田	唐工
19	甲木	佐北
20	荒木	塩工
21	山岡	清和
22	重松	早稲
23	堀川	唐東
24	牧山	唐商
25	永井	佐商
26	山口	三高
27	橋本	鹿島
28	江口	白石
29	副島	佐学
30	杉浦	鳥高
31	原	伊商
32	宮里	致遠
33	中山	弘学
34	山口	伊農
35	溝口	北陵
36	中島	敬徳

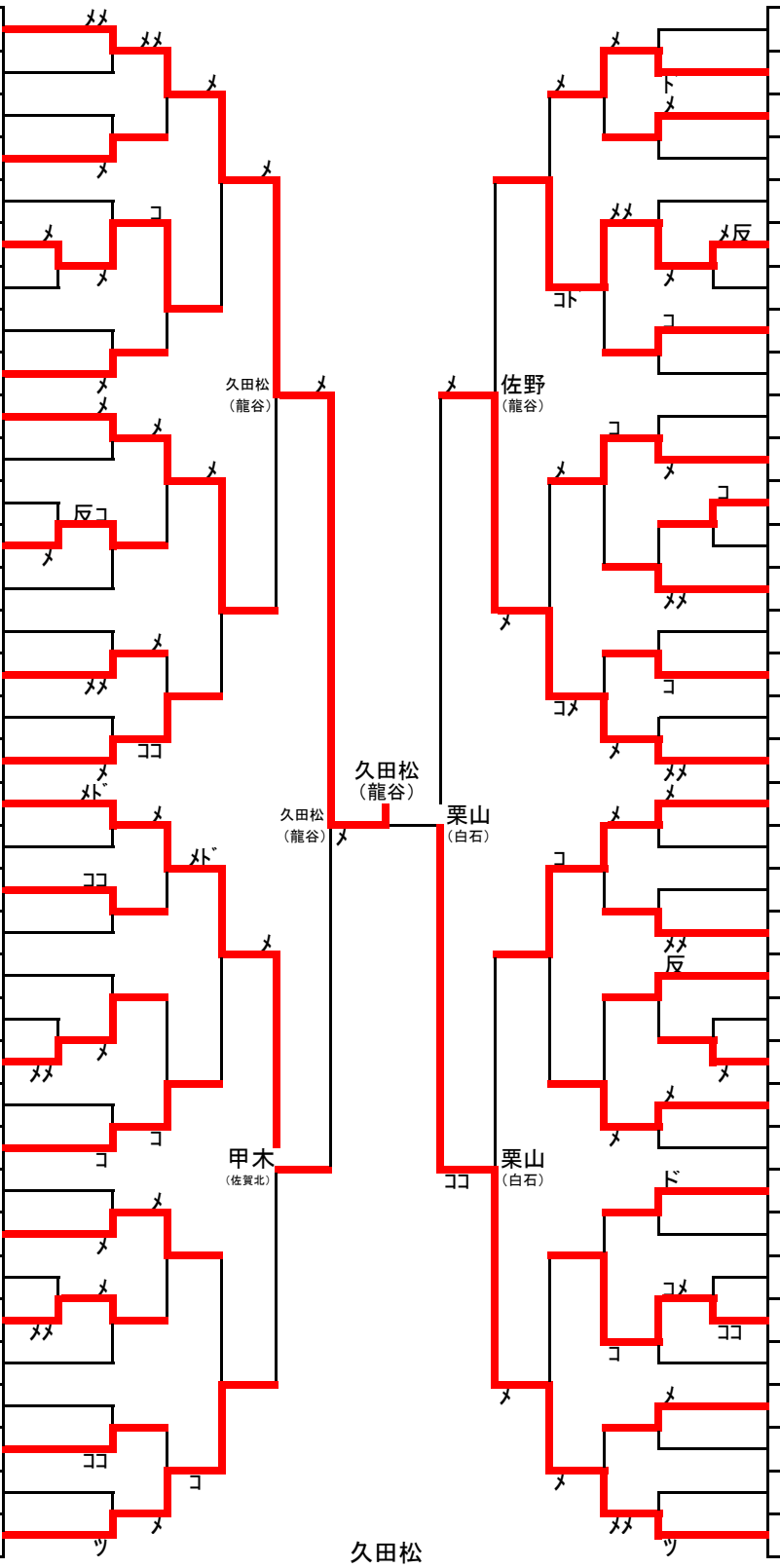

37	山下	三高
38	松本	唐東
39	平山	有工
40	白水	塩工
41	中島	鳥工
42	原田	敬徳
43	寺尾	多久
44	小林	佐西
45	鷲崎	弘学
46	大澤	致遠
47	永松	鹿島
48	岡部	唐西
49	中野	佐農
50	松尾	伊商
51	岡田	鳥高
52	高島	清和
53	中原	北陵
54	佐野	龍谷
55	内田	小城
56	松本	伊高
57	桑原	唐南
58	山口	神埼
59	野副	佐工
60	八田	敬徳
61	西村	佐学
62	水田	佐商
63	山本	高志
64	吉川	武雄
65	徳永	伊農
66	木原	嬉野
67	柴田	佐北
68	古川	佐東
69	浅井	早稲
70	峰	唐工
71	馬渡尚	龍谷
72	栗山	白石

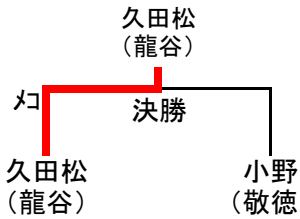

佐賀県高体連剣道専門部

平成25年度　佐賀県高等学校総合体育大会　剣道競技

男子個人（2）

73	国松	佐北
74	井手	唐西
75	吉岡	高志
76	小山	伊商
77	隈本	鳥商
78	藤田	神埼
79	古賀	佐西
80	三浦	早稲
81	藤井	塩工
82	野口	敬徳
83	土橋	佐学
84	梅崎	伊農
85	松尾知	武雄
86	山下	佐工
87	末永	白石
88	松本	佐農
89	原	清和
90	西山翔	伊高
91	俵	佐東
92	渕上	小城
93	福田	鹿島
94	岩本	多久
95	平尾	唐工
96	大久保	鳥高
97	米倉	唐南
98	大串	有工
99	杠	三高
100	永石	武雄
101	吉村	致遠
102	野副	嬉野
103	安藤	弘学
104	坂井	北陵
105	石川	佐商
106	鳥越	唐東
107	東島	敬徳
108	槙	龍谷

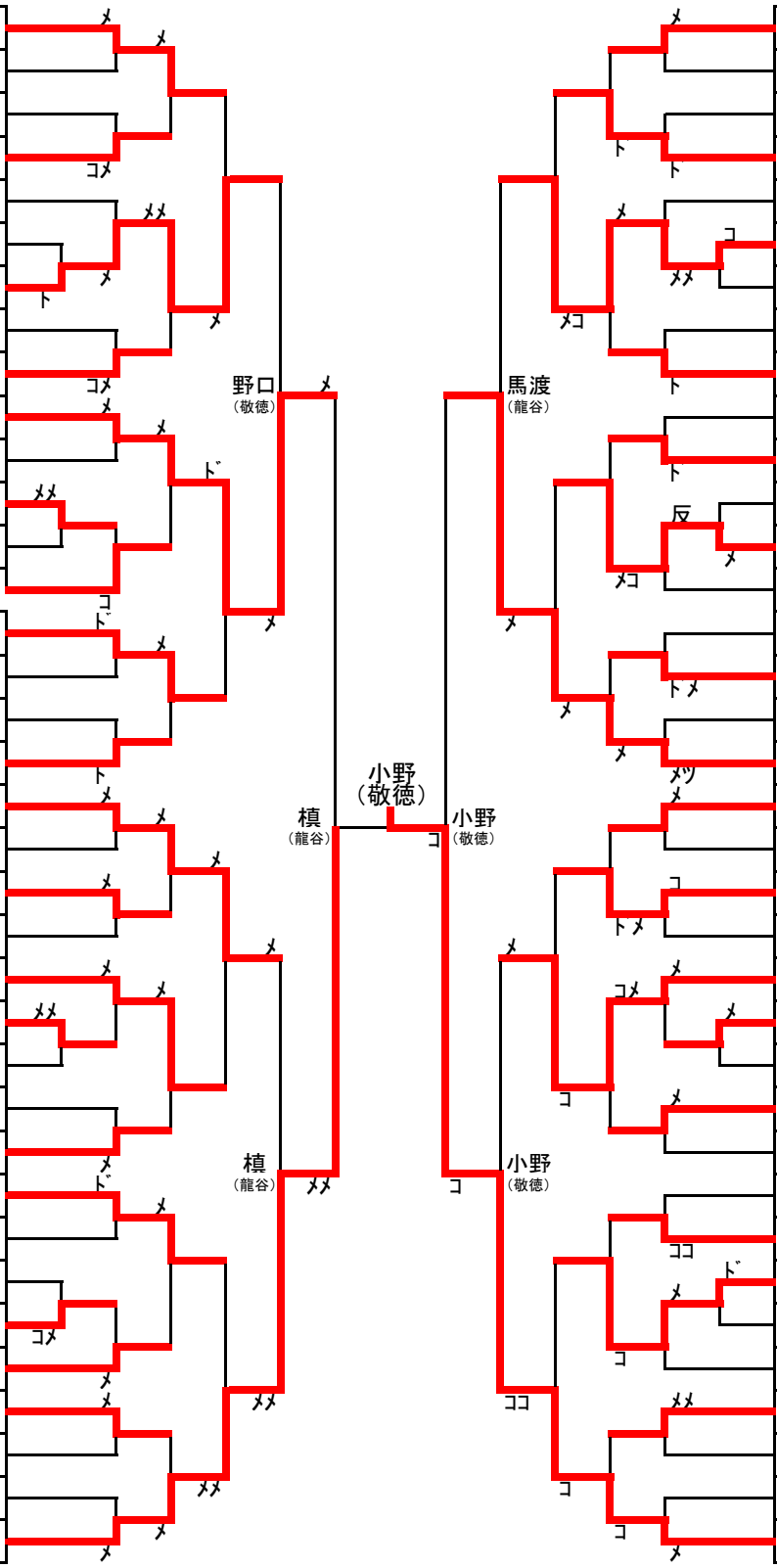

109	松尾佳	武雄
110	西山	唐西
111	北川	高志
112	松村	伊農
113	森田	鳥工
114	西山大	伊高
115	堀	清和
116	野口	佐農
117	今泉	北陵
118	宮崎	鹿島
119	加茂	唐工
120	末次	塩工
121	森	佐工
122	山崎萩	佐北
123	中島	鳥高
124	中垣	弘学
125	内門	佐東
126	馬渡武	龍谷
127	山口	小城
128	小原	嬉野
129	岡崎	早稲
130	山本	佐西
131	小松	唐東
132	池田	致遠
133	家永	白石
134	田中	佐学
135	田中	神埼
136	中島	有工
137	岡	龍谷
138	山下翔	三高
139	嶋田	伊商
140	小形	唐南
141	井手	東明
142	鍵山	多久
143	山崎綾	佐北
144	小野	敬徳

佐賀県高体連剣道専門部