平成25年度　佐賀県高等学校総合体育大会　剣道競技

平成25年6月1日（土）：諸富文化体育館

女子個人（1）

1	高見	三高
2	円城寺	小城
3	中小田	唐商
4	村岡	佐西
5	泉	多久
6	円城寺	致遠
7	西山	武雄
8	市丸	唐東
9	松尾	佐女
10	渡辺	北陵
11	中島	鳥商
12	大田	佐北
13	安永	龍谷
14	小田	伊高
15	石川	清和
16	福田	伊農
17	中野	佐学
18	永原	高志
19	山口	鹿島
20	中村	龍谷
21	石島	白石
22	原田	鳥栖
23	増田	東明
24	林	嬉野
25	西本	早稲田
26	副島	佐商

27	安井	白石
28	瀬戸	唐東
29	石永	嬉野
30	江口	佐西
31	室中	多久
32	重永	三高
33	吉原	佐商
34	豊田	鳥栖
35	北島	小城
36	諸岡	唐商
37	栗原	佐北
38	中村	武雄
39	山本	佐学
40	中尾	伊高
41	高橋	東明
42	坂本	佐女
43	住友	清和
44	杉本	佐工
45	江口	佐農
46	筑丸	三高
47	一番ヶ瀬	佐商
48	富永	有工
49	亀井	鹿島
50	梅崎	伊農
51	田中	致遠
52	井上	龍谷

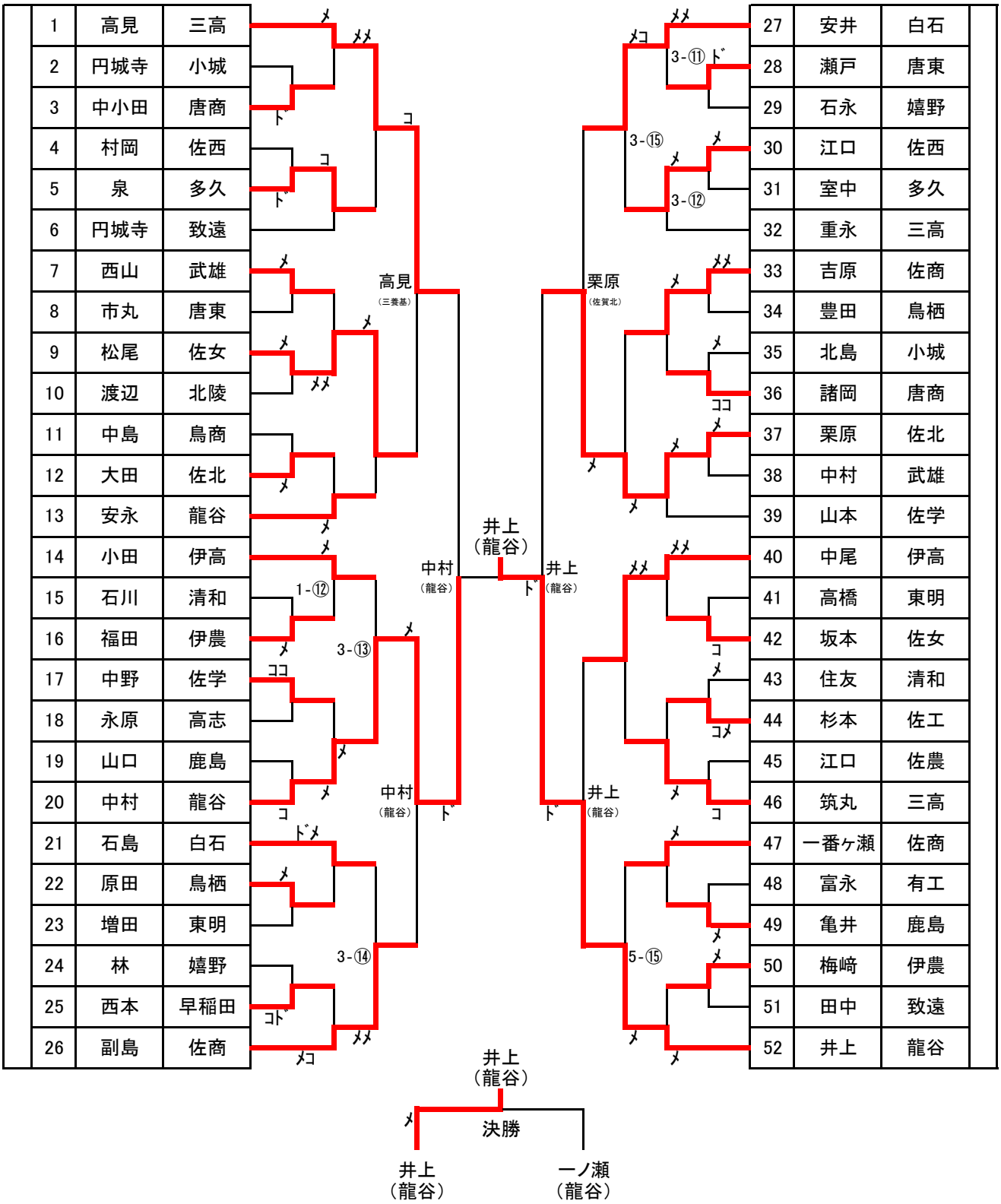

佐賀県高体連剣道専門部

女子個人（2）

53	牟田	龍谷
54	沖田	鹿島
55	堤	佐女
56	松野	弘学
57	松尾	致遠
58	里山	伊高
59	諸永	三高
60	深町	小城
61	吉井	早稲田
62	坂口	唐商
63	峰松	嬉野
64	木塚	佐学
65	森	佐西
66	樋口	白石
67	宮﨑	伊農
68	北村	多久
69	冨田	唐東
70	中村	東明
71	嘉村	佐北
72	野田	龍谷
73	塚本	伊高
74	友田	清和
75	東嶋	武雄
76	近藤	鳥栖
77	樹下	北陵
78	池田	佐商

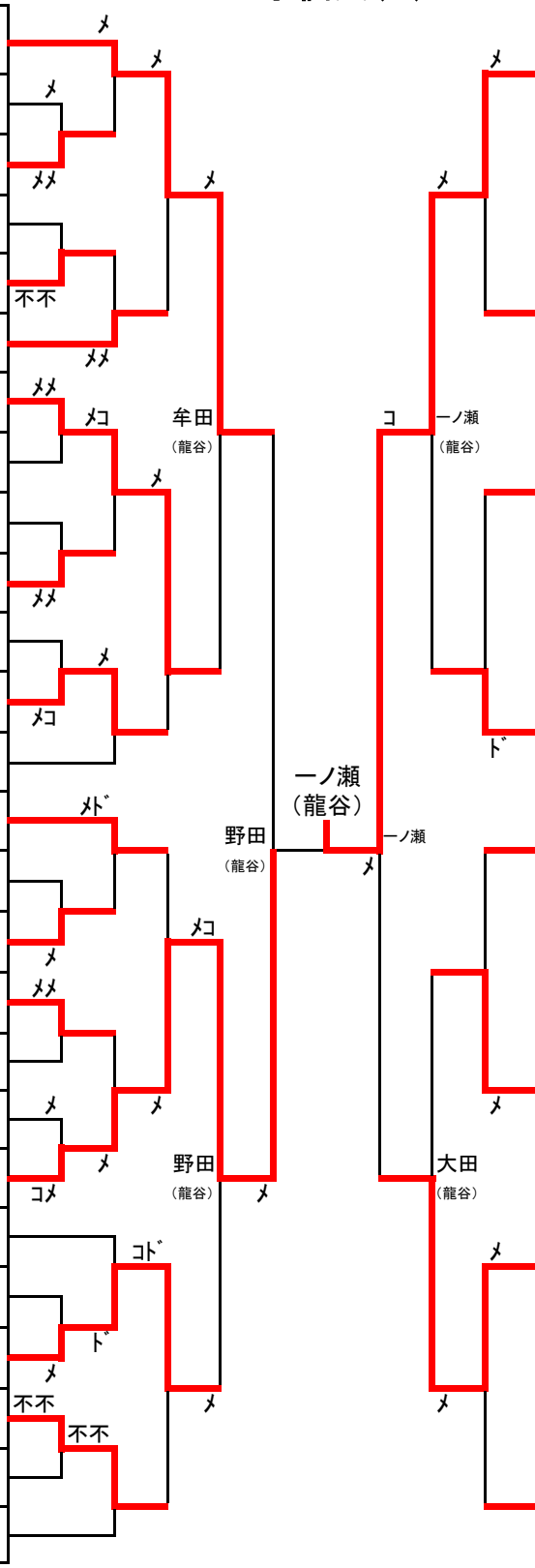

79	一ノ瀬	龍谷
80	田代	伊農
81	小川	唐西
82	佐藤	鳥栖
83	村上	唐商
84	石川	三高
85	東	白石
86	福山	小城
87	西見	東明
88	伊藤	武雄
89	吉村	清和
90	谷川	早稲田
91	久保	佐商
92	田中	佐商
93	白石	鳥商
94	石井	唐東
95	北島	多久
96	上田	致遠
97	山田	佐女
98	吉谷	白石
99	大田	龍谷
100	金岡	佐学
101	松本	鹿島
102	西村	佐西
103	江頭	佐北
104	古川	伊高

佐賀県高体連剣道専門部