令和５年度佐賀県高等学校総合体育大会　　【剣　道】

令和５年５月２７日（土）：SAGAアリーナ

男子個人

第一試合場	1	北原	三高
	2	馬場崎	唐商
	3	小野	清和
	4	上田	唐工
	5	弓削	鳥高
	6	松本	鹿島
	7	岸川	北陵
	8	渡辺	唐西
	9	白浜	小城
	10	野中	龍谷
	11	百崎	鳥工
	12	溝上	佐北
	13	三池	白石
	14	中村	伊実
	15	加藤	佐西
	16	廣瀬	佐学
第二試合場	17	弓	龍谷
	18	武本	佐学
	19	眞野	早佐
	20	瀬田	佐工
	21	山本	唐東
	22	小川	佐商
	23	佐藤	伊高
	24	志岐	三高
	25	白濱	致遠
	26	井手	多久
	27	笹川	敬徳
	28	川崎	佐農
	29	岩本	神埼
	30	森	有工
	31	永渕	高志
	32	大森	弘学
	33	竹林	武雄
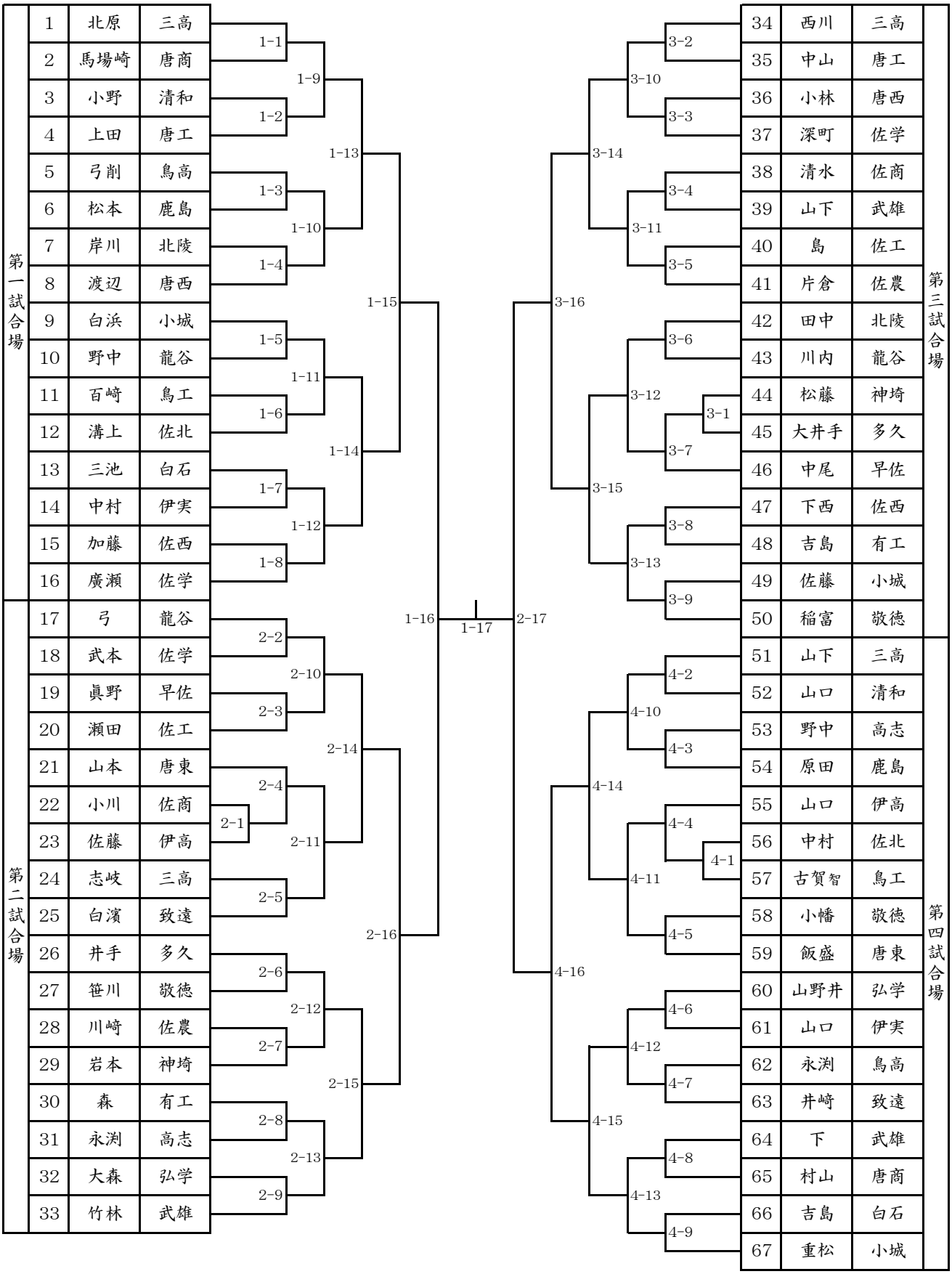
第三試合場	34	西川	三高
	35	中山	唐工
	36	小林	唐西
	37	深町	佐学
	38	清水	佐商
	39	山下	武雄
	40	島	佐工
	41	片倉	佐農
	42	田中	北陵
	43	川内	龍谷
	44	松藤	神埼
	45	大井手	多久
	46	中尾	早佐
	47	下西	佐西
	48	吉島	有工
	49	佐藤	小城
	50	稲富	敬徳
第四試合場	51	山下	三高
	52	山口	清和
	53	野中	高志
	54	原田	鹿島
	55	山口	伊高
	56	中村	佐北
	57	古賀智	鳥工
	58	小幡	敬徳
	59	飯盛	唐東
	60	山野井	弘学
	61	山口	伊実
	62	永渕	鳥高
	63	井崎	致遠
	64	下	武雄
	65	村山	唐商
	66	吉島	白石
	67	重松	小城